河西街道人居环境整治补短板建设项目施工图

汇智工程科技股份有限公司

Huizhi Engineering Science & Technology Co.,Ltd.

图纸目录

序号	图 纸 名 称	图 号	备 注
1	图纸目录、工程数量表	01	
2	道路总体平面设计图	02	
3	道路结构设计图	03	
4	污水井提高剖面图	04	
5			
6			

工程数量表

序号	项目名称	数 量	备 注
1	巷道面积	5118m²	
2	方检查井	10个	位置现场定
3	钢筋砼雨水管DN300	100m	过路管涵，位置现场定
4	已建污水井提高20cm	40个	位置现场定
5			
6			
7			
8			
9			

注：运距8公里内。具体工程量以实际发生量为准。

汇智工程科技股份有限公司
Huizhi Engineering Science & Technology Co.,Ltd.
设计资质证号 A137000091

建设单位 CLIENT	阳春市河西街道办事处	
工程名称 PROJECT TITLE	河西街道人居环境整治补短板建设项目	
项目名称	河西街道人居环境整治补短板建设项目施工图	
图纸名称 DRAWING TITLE	图纸目录、工程数量表	
项目负责人	沈云涛	沈云涛
专业负责人	兰雯雯	兰雯雯
设计 DESD.	金 军	金军
校核 CHKD.	金 军	金军
审核 APPD.	兰雯雯	兰雯雯
审定 AUTH'D	沈云涛	沈云涛

版次说明 REVISED DESCRIPTION	
1	

比例 SCALE:	1:1000
版次 REV.NO.	1
日期 DATE	2023.03
阶段 DESIGN STAGE:	施工图
专业 DISP.	道路
图号 DRAWING NO.	01

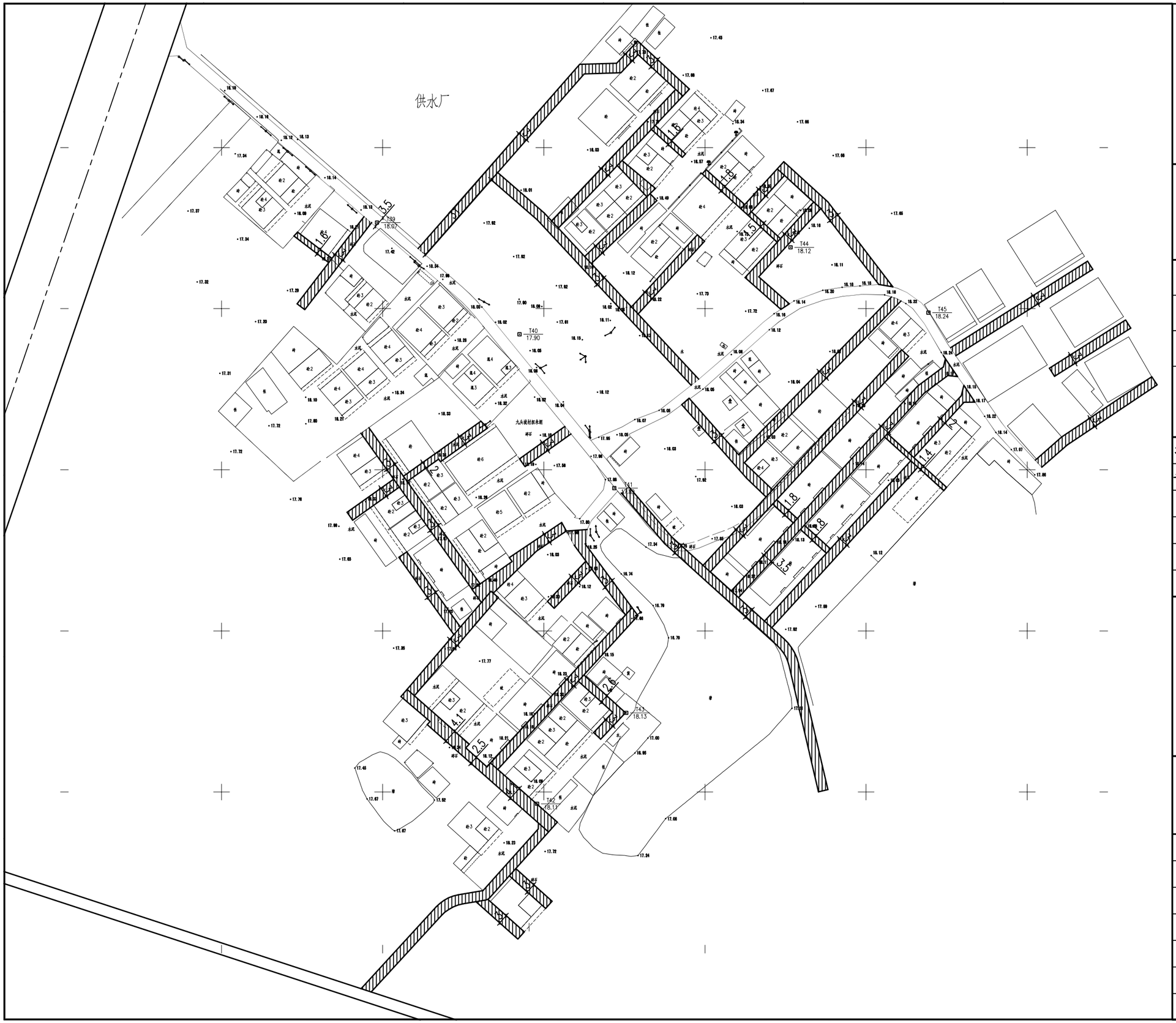

汇智工程科技股份有限公司
Huizhi Engineering Science & Technology Co.,Ltd.
设计资质证号 A137000091

建设单位 CLIENT	阳春市河西街道办事处
工程名称 PROJECT TITLE	河西街道人居环境整治补短板建设项目
项目名称	河西街道人居环境整治补短板建设项目施工图
图纸名称 DRAWING TITLE	道路总体平面设计图

项目负责人	沈云涛	沈云涛
专业负责人	兰雯雯	兰雯雯
设计 DESD.	金 军	金军
校核 CHKD.	金 军	金军
审核 APPD.	兰雯雯	兰雯雯
审定 AUTH'D	沈云涛	沈云涛

版次说明 REVISED DESCRIPTION	
1	

比例 SCALE:	1:1100
版次 REV.NO.	1
日期 DATE	2023.03
阶段 DESIGN STAGE:	施工图
专业 DISP.	道路
图号 DRAWING NO.	02

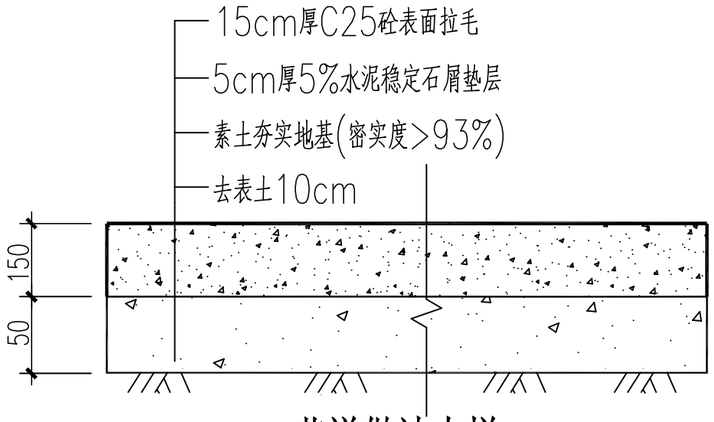

巷道做法大样

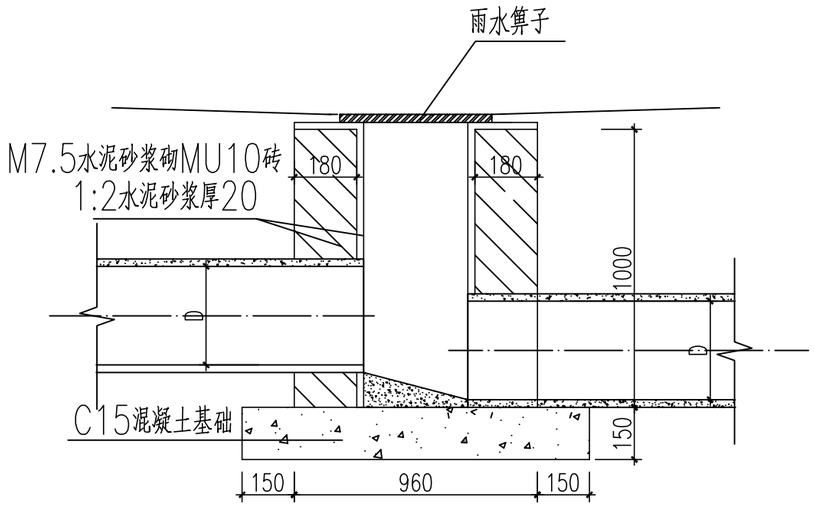

方形检查井剖面图

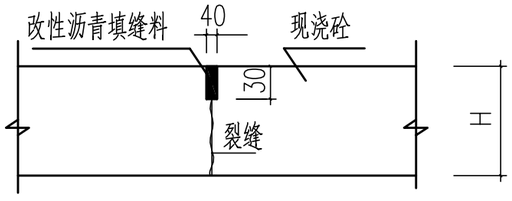

缩缝构造

(每隔4m设一道)

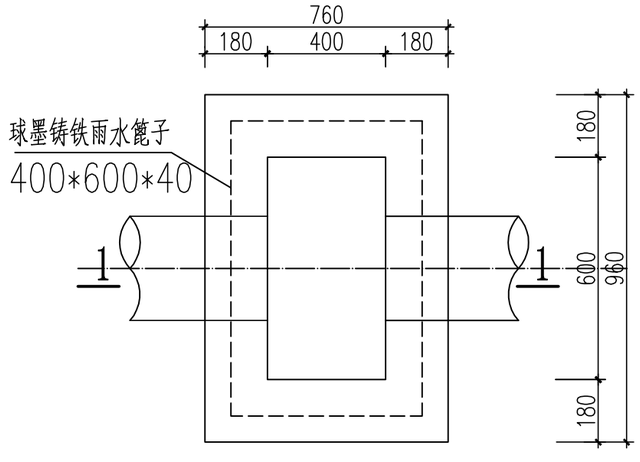

方形检查井平面图

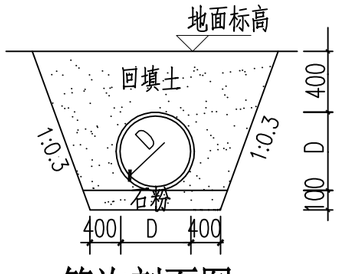

管沟剖面图

承插式钢筋混凝土排水管，采用橡胶圈柔性接口

汇智工程科技股份有限公司
Huizhi Engineering Science & Technology Co.,Ltd.
设计资质证号 A137000091

建设单位 CLIENT	阳春市河西街道办事处
工程名称 PROJECT TITLE	河西街道人居环境整治补短板建设项目
项目名称	河西街道人居环境整治补短板建设项目施工图
图纸名称 DRAWING TITLE	道路结构设计图

项目负责人	沈云涛	沈云涛
专业负责人	兰雯雯	兰雯雯
设计 DESD.	金 军	金军
校核 CHKD.	金 军	金军
审核 APPD.	兰雯雯	兰雯雯
审定 AUTH'D	沈云涛	沈云涛

版次说明 REVISED DESCRIPTION

比例 SCALE:	1:1000
版次 REV.NO.	1
日期 DATE	2023.03
阶段 DESIGN STAGE:	施工图
专业 DISP.	道路
图号 DRAWING NO.	03

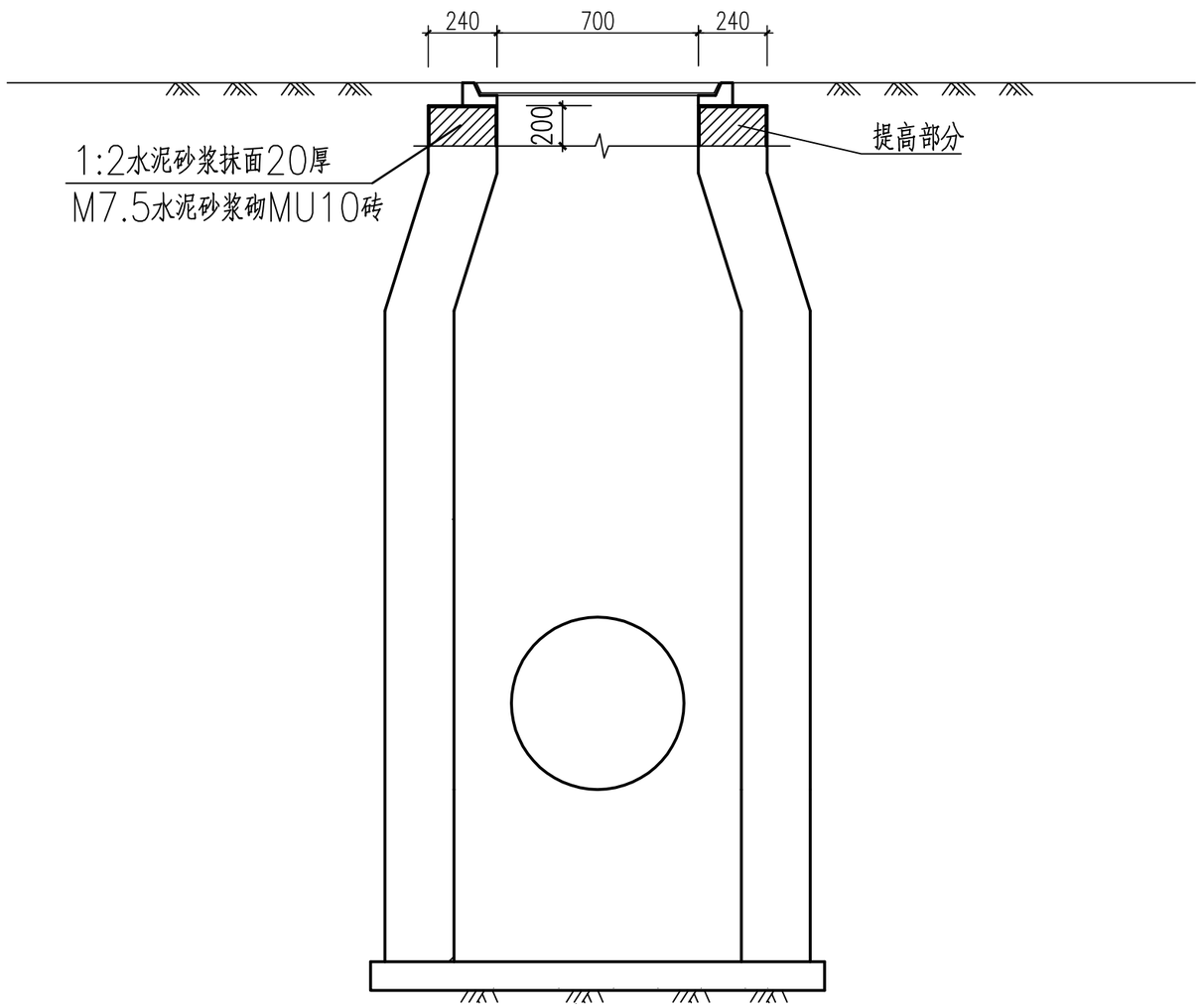

圆形污水井提高剖面图

汇智工程科技股份有限公司
Huizhi Engineering Science & Technology Co.,Ltd.
设计资质证号 A137000091

建设单位 CLIENT	阳春市河西街道办事处
工程名称 PROJECT TITLE	河西街道人居环境整治补短板建设项目
项目名称	河西街道人居环境整治补短板建设项目施工图
图纸名称 DRAWING TITLE	污水井提高剖面图

项目负责人	沈云涛	沈云涛
专业负责人	兰雯雯	兰雯雯
设计 DESD.	金 军	金军
校核 CHKD.	金 军	金军
审核 APPD.	兰雯雯	兰雯雯
审定 AUTH'D	沈云涛	沈云涛

版次说明 REVISED DESCRIPTION	
1	

比例 SCALE:	1:1000
版次 REV.NO.	1
日期 DATE	2023.03
阶段 DESIGN STAGE:	施工图
专业 DISP.	道路
图号 DRAWING NO.	04